Datenblatt

Überspannungsableiter Typ 1 + 2 / 1100V DC

SPD nach IEC/EN 61643-31, Typ 1+2
Überspannungsableiter der Klasse 1+2 für den Schutz von PV Anlagen.
Modularer steckbarer Ableiter mit optischer Statusanzeige

Montageart:	Hutschiene 35mm
Prüfzeichen:	CE, EAC IEC/EN 61643-31
Farbe:	hellgrau

Art.Nr. 7010.00055.0396

Technische Daten

Höchste Dauerspannung:	U_{CPV}	1100V DC	(+)_PE / (-)_PE / (+)_(-)
SPD nach EN 61643-11:		T1, T2	
Impulsstrom (10/350µs):	I_{imp}	6,25kA	
Gesamtimpulsstrom (10/350µs):	I_{total}	6,25kA	
Nennableitstoßstrom (8/20µs):	I_n	20kA	
Maximaler Ableitstoßstrom (8/20µs) :	I_{max}	40kA	
Schutzpegel:	U_p	3800V	(+)_PE / (-)_PE / (+)_(-)
Kurzschlussstrom:	I_{SCPV}	11kA	
Fehlerstrom:	I_{PE}	0,5mA / <10µA	(AC/DC)
Ausführung der Pole:		+ / PE / -	
Signalisierung am Gerät:		optisch	
Leiterquerschnitt flexibel (feindrähtig):		max. 25mm²	
Leiterquerschnitt starr (ein-/mehrdrähtig):		max. 35mm²	
Anziehdrehmoment:		max. 4,5Nm	
Module einzeln tauschbar:		ja	
Fernmeldekontakt FM:		nein	

Montageart:	Hutschiene 35mm
Schutzart:	IP20
Temperaturbereich:	-40°C bis +85°C
Material:	Halogenfreier Kunststoff (UL 94 V-0)

Abmessungen Maße in mm
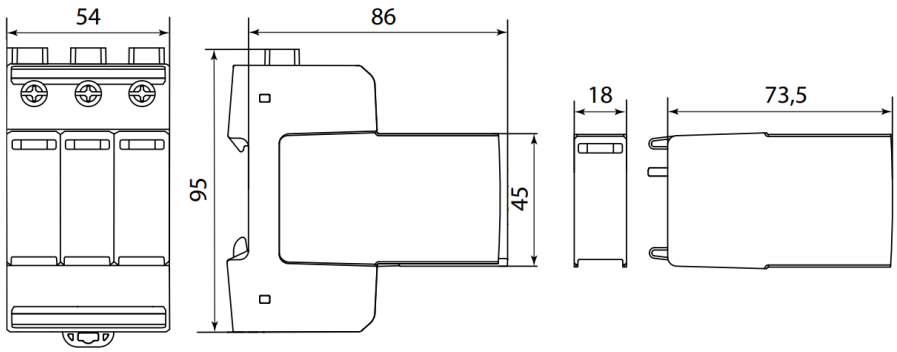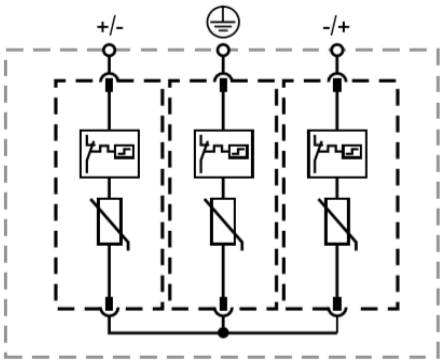
Baugröße: 3TE