DE **Montage / Bedienung** **INFRAe² Funkthermostat WiFi**

Digitales Aufputz Funkthermostat und Funkempfänger
zur Steuerung der INFRAe² Heizpaneele - auch über Tuya Smart App.
Großes und gut ablesbares LCD-Display mit silberfarbener Umrandung.
Programmierbar - 7 Tage - 4 Programme pro Tag

Montageart:	Anbau Wand, freistehend (mit Standfuß)
Farbe:	weiß
Material:	Kunststoff

Art.Nr.	4402.99012.0196	Thermostat (Sender)
Art.Nr.	4402.99013.0196	Funk-Empfänger Steckdose
Art.Nr.	4402.99014.0196	Funk-Empfänger Unterputz

Sender:
Display und Tasten

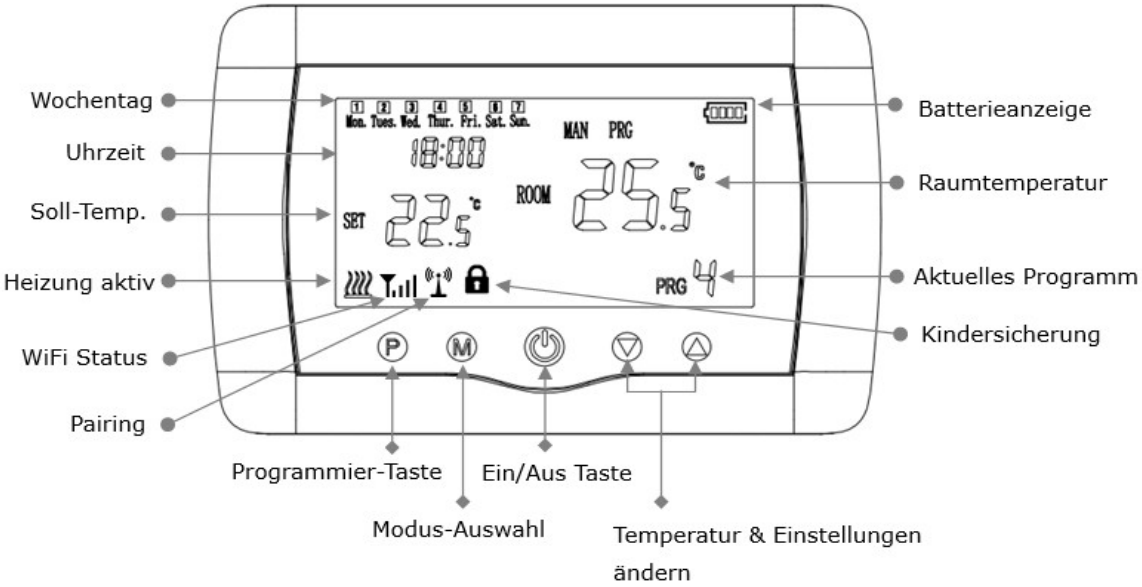

Empfänger: Display und Tasten

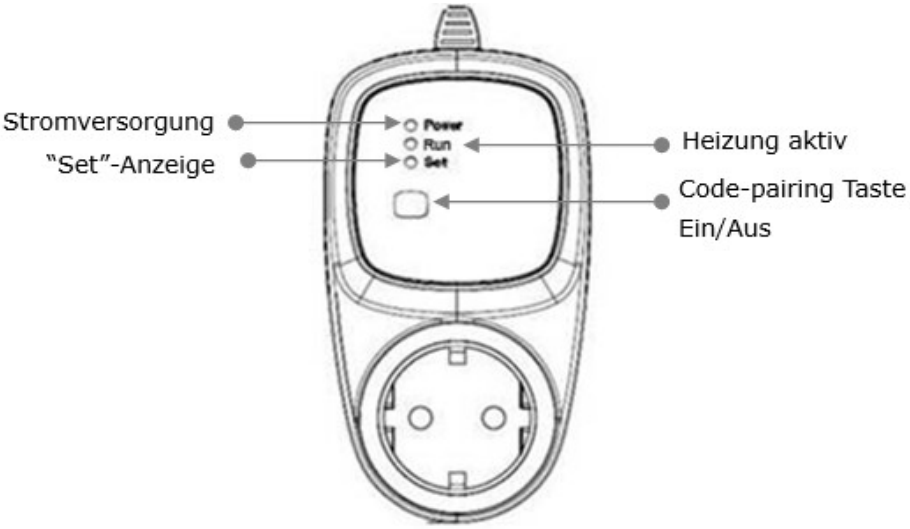

Die Gerätesicherheit wird nur gewährleistet, wenn die Sicherheits- und Gebrauchsvorschriften eingehalten werden.
Dieses Produkt darf nur für den konzipierten Einsatz verwendet werden - jeder andere Einsatz ist als unsachgemäß und gefährlich zu betrachten.
Die Installation darf nur von Fachpersonal unter Einhaltung der geltenden anlagentechnischen Vorschriften durchgeführt werden.
Die Netzspannung ist vor der Installation oder jedem anderen Eingriff am Gerät zu unterbrechen.
Das Gerät darf nicht umgerüstet werden. Jegliche Umrüstung macht die Garantie ungültig und kann das Produkt gefährlich machen.

e2 elektro GmbH Theodor-Simoneit-Straße 2 4160 Aigen-Schlägl T: +43 7281 80200-0 Mail: office@e2.at www.e2.at

Montage des Senders:

Wandmontage

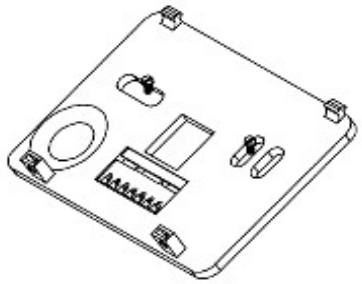

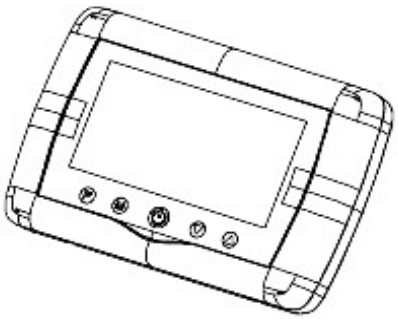

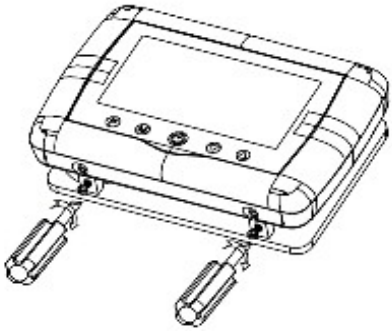

1. Montageplatte mittels beiliegender Schrauben entweder direkt in die Wand (mit Dübel) oder auf Schalterdose schrauben. "UP"-Markierung muss nach oben zeigen!

2. Sender in Haken oben einhängen und unten einschnappen.

3. Schrauben festdrehen.

Montage freistehend

1. Standfuß in vorgesehene Öffnung eindrehen

2. Sender auf ebene Fläche (Tisch, Kommode,...) stellen

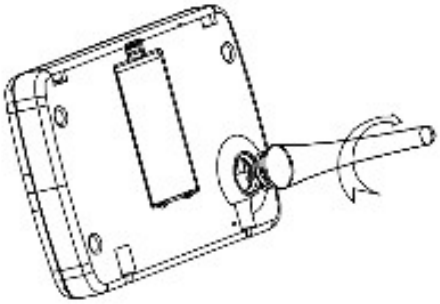

Uhrzeit und Wochentag einstellen:
Modus-Auswahl-Taste "M" 3 Sekunden gedrückt halten.
Einstellung mit den Tasten ▲ bzw. ▼ ändern.
Durch Drücken der Taste "M" zwischen den Einstellungen Minute, Stunde und Wochentag wechseln.

Wochenprogramm einstellen:
Programm-Taste "P" 3 Sekunden gedrückt halten.
Startzeit und Temperatur mit den Tasten ▲ bzw. ▼ ändern.
Durch Drücken der Taste "P" zum nächsten Programm-Eintrag bzw. Tag wechseln.

Beispiel:

PRG	Mon.		Tues.		Wed.		Thur.		Fri.		Sat.		Sun.	
	Zeit	Temp.	Zeit	Temp.	Zeit	Temp.	Zeit	Temp.	Zeit	Temp.	Zeit	Temp.	Zeit	Temp.
1	06:00	23°C	06:00	23°C	06:00	23°C	06:00	23°C	06:00	23°C	07:00	23°C	08:00	23°C
2	08:00	19°C	08:00	19°C	08:00	19°C	08:00	19°C	08:00	19°C	09:00	22°C	10:00	22°C
3	17:00	22°C	17:00	22°C	17:00	22°C	17:00	22°C	12:00	22°C	17:00	22°C	17:00	22°C
4	22:30	18°C	22:30	18°C	22:30	18°C	22:30	18°C	23:45	18°C	23:45	18°C	23:45	18°C

Modus:
Wechsel des Modus ist durch Drücken der Modus-Auswahl-Taste "M" möglich.
Programmmodus: wird durch die Anzeige "PRG" gekennzeichnet. Temperaturregelung erfolgt gemäß Programmierung.
Die Ziffer neben der Anzeige "PRG" (rechts unten) zeigt das aktuell aktive Programm.
Manueller Modus: wird durch die Anzeige "MAN" gekennzeichnet. Regelung erfolgt sofort auf eingestellte Solltemperatur.
Änderung der Solltemperatur "SET" durch drücken der Tasten ▲ oder ▼
Eco Modus: wird durch *keine* Statusanzeige gekennzeichnet. Verwendung z.B. als Urlaubsmodus. Regelung sofort auf Solltemperatur.
Änderung der Solltemperatur "SET" durch drücken der Tasten ▲ oder ▼

e2 elektro GmbH Theodor-Simoneit-Straße 2 4160 Aigen-Schlägl T: +43 7281 80200-0 Mail: office@e2.at www.e2.at

Funk-Empfänger *Steckdose* aktivieren - "Code pairing":

1) Sie möchten das Thermostat ***ohne*** **smart-Funktion** verwenden (ein oder mehrere Funk-Empfänger Steckdosen sind möglich):
Folgen Sie der Anweisung ***a)*** für jeden Empfänger
2) Sie möchten das Thermostat ***mit*** **der smart/WiFi/Tuya-App** verwenden (ein oder mehrere Funk-Empfänger Steckdosen sind möglich):
Folgen Sie den Anweisungen: ***b)*** und ***c)*** für den **ersten (=WiFi)** Empfänger ***a)*** für alle weiteren Empfänger

Die ersten Schritte des Pairing sind für ***jeden Empfänger*** *in beiden Varianten anzuwenden:*
Empfänger in Steckdose einstecken, die LED "Power" am Empfänger schaltet sich ein (die LED "Set" blinkt ev. langsam)
10 Sekunden warten, dann Taste "Code-pairing" ca. 2 Sekunden drücken, bis die LED "Set" schnell zu blinken beginnt.
Thermostat mit Taste "Ein/Aus" EIN- und wieder AUSSCHALTEN und dann Taste Modus-Auswahl "M" 3 Sekunden gedrückt halten - ein Code erscheint am Display.
a) *Empfänger* ***ohne smart/WiFi*** *-Funktion:*
Taste "M" drücken -> Pairing-Signal wird an Empfänger geschickt, Funk-Symbol "Pairing" leuchtet kurz auf; LED "Set" erlischt.
b) *Empfänger* ***mit smart/WiFi*** *-Funktion:*
Während der Code angezeigt wird Taste drücken -> Pairing-Signal wird an Empfänger geschickt.
LED "Set" am Empfänger blinkt mehrmals, Pairing ist abgeschlossen wenn LED "Set" erlischt oder langsam blinkt.
c) Thermostat bzw. Empfänger in App hinzufügen: Details finden Sie in der beigefügten "smart&easy"-Anleitung

Funk-Empfänger *Unterputz* aktivieren "Code pairing":
Pairing erfolgt prinzipiell analog zu Funk-Empfänger Steckdose, Bedienungsanleitung Empfänger Unterputz beachten.

Alle bestehenden "Code pairings" löschen:
Empfänger 10 Sekunden ausstecken und danach wieder einstecken. Weitere 10 Sekunden im eingeschalteten Zustand warten.
Taste "Code-pairing" 8 Sekunden lang drücken, bis die LEDs "Run" und "Set" aufleuchten und der Empfänger neu startet.

LED "Set" blinkt langsam
Gerät wird ***mit*** *WiFi/Tuya-App genutzt: es ist* keine WiFi-Verbindung verfügbar oder das Gerät ist in der App nicht verbunden.

Bediensperre:
Wenn die Bediensperre aktiviert ist (siehe Punkt "Einstellungen ändern", 11), werden alle Tasteneingaben nach Inaktivität gesperrt.
Dies wird im Display durch das "Schloss"-Symbol angezeigt.
Aufhebung der Bediensperre durch Drücken der Taste "M" für 5 Sekunden.

Funktion "geöffnetes Fenster":
Wenn diese Funktion aktiviert ist (siehe Punkt "Einstellungen ändern", 12), stoppt die Heizung automatisch falls ein plötzlicher Temperaturabfall der Raumtemperatur gemessen wird (Standardeinstellung 2°C innerhalb 15 Minuten). Am Display erscheint "OP".
Nach einer einstellbaren Zeit (Standard 30 Minuten) schaltet das Thermostat in den vorherigen Modus zurück.
Auch das Drücken einer beliebigen Taste beendet diese Funktion.

Einstellungen ändern:
Thermostat-Sender mit Taste "Ein/Aus" ausschalten.
Taste Modus-Auswahl "M" und Taste ▲ gleichzeitig 3 Sekunden gedrückt halten bis Menu "01" am Display erscheint.
Einstellung mit den Tasten ▲ bzw. ▼ ändern.
Durch Drücken der Taste "M" zur nächsten Einstellung wechseln.
Verlassen der Einstellungen: Taste "Ein/Aus" drücken bzw. schaltet sich Gerät nach Inaktivität automatisch aus.

Menü	***Beschreibung***	***Einstellung***	***Standardwert***
1	Temp. Kalibrierung für internen Sensor	-8°C bis +8°C	0°C
2	Max. mögliche Solltemperatur	+5°C bis +35°C	+35°C
3	Min. mögliche Solltemperatur	+5°C bis +35°C	+5°C
5	Frostschutztemperatur	+5°C bis +15°C / Aus (−−)	+5°C
9	Hysterese / Verzögerung Schalttemperatur	0°C bis +3°C	0°C
11	Bediensperre	0 = Aus / 1 = Ein	0
12	Funktion “geöffnetes Fenster” (OWD)	Of = Aus / On = Ein	Of
13	OWD Erkennungszeitraum	2min bis 30min	15min
14	OWD Temperaturabfall (innerhalb Erkennungszeitraum)	2°C bis 4°C	2°C
15	OWD Verzögerungszeit (Rückkehr in vorherigen Modus)	10min bis 60min	30min
17	Werkseinstellungen wiederherstellen	0 = Nein 1 = Ja > danach Ein/Aus-Taste 5s drücken, warten bis Thermostat startet	0
	Software Version	*xxxx*	

e2 elektro GmbH Theodor-Simoneit-Straße 2 4160 Aigen-Schlägl T: +43 7281 80200-0 Mail: office@e2.at www.e2.at

smart &easy

Powered by tuya Intelligence Inside

Das Funkthermostat INFRAe² kann auch bequem und ortsunabhängig mittels App bedient werden.

- mit der Tuya-App können tausende am Markt erhältliche Geräte gesteuert werden
- herstellerunabhängig, alles in **einer** App
- es ist kein zusätzliches Gateway oder sonstige Smart Home-Steuerzentrale notwendig

Voraussetzungen

- WiFi / WLAN mit aktivem 2,4 GHz Frequenzband
- Smartphone oder Tablet mit installierter App (gratis verfügbar)
- Thermostat-Sender und -Empfänger müssen weiterhin betriebsbereit sein, auch wenn Steuerung nur über die App erfolgen sollte

Kurzanleitung

1) Gratis-App herunterladen und installieren

- Wenn Sie die App "Tuya Smart" bereits installiert haben, kann diese auch für dieses zusätzliche Gerät genutzt werden.
- Alternativ kann auch die App "Smart Life - Smart Living" verwendet werden.

GET IT ON Google Play | Laden im App Store | **Tuya Smart** | **Smart Life - Smart Living**

- QR-Codes zum direkten Download der Apps finden Sie in der Online-Bedienungsanleitung
- Systemvoraussetzungen und Kompatibilität: die jeweiligen Systemvoraussetzungen der Apps sind zu beachten.

2) Kostenlos registrieren bzw. anmelden

- Kostenlos neu registrieren - direkt in der App.
- In der App anmelden, falls Sie schon ein Konto besitzen.

3) Thermostat in der App hinzufügen

- Voraussetzung: "Code pairing" muss lt. Thermostat Anleitung Schritt b) für *einen* WiFi-Empfänger bereits durchgeführt sein.
- Taste "Code-pairing" am Empfänger drücken, bis die LED "Set" schnell zu blinken beginnt.
- Gerät/Thermostat lt. Anweisungen in der App bzw. lt. Online-Bedienungsanleitung hinzufügen.
- Wenn Sie mit dem Thermostat mehrere Funk-Empfänger steuern, pairen Sie immer nur EINEN Empfänger mit der App!

4) Thermostat mit App steuern

- Sie können Programme einrichten, das Thermostat manuell steuern oder Szenen programmieren.

5) Optional können Sie auch eine Sprachsteuerung über bekannte intelligente Assistenten einrichten

COMPATIBLE WITH
Alexa | Google Home | Siri

Online-Bedienungsanleitung

Eine ausführliche Bedienungsanleitung finden Sie online auf www.e2.at

https://e2.at/qr/4402990120196

Google Play and the Google Play logo are trademarks of Google LLC.
Apple logo and App Store are trademarks of Apple Inc.

e2 elektro GmbH Theodor-Simoneit-Straße 2 4160 Aigen-Schlägl T: +43 7281 80200-0 Mail: office@e2.at www.e2.at